Resumo de materiais

BALDRAME		
Elementos	Volume (m3)	Formas (m2)
Vigas	1,00	14,00
Pilares – (Ver obs.)	0,19	4,00
Laje	0,00	0,00
Total	**1,19**	**18,00**

Observação: O volume quantificado de concreto dos pilares é do topo dos elementos de fundação até o fundo das vigas deste pavimento

Resumo de materiais

RESUMO DE AÇO VIGAS DE BALDRAME		
AÇO	BITOLA (mm)	PESO (kg)
60	5	18
50	6.3	–
	8	6
	10	63
	12.5	–
Peso Total		**87 kg**

Convenção dos pilares

PILAR QUE CONTINUA

PILAR QUE MORRE

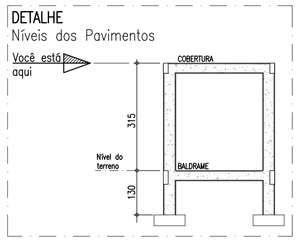

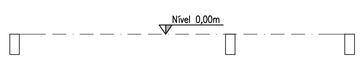

Corte B-B

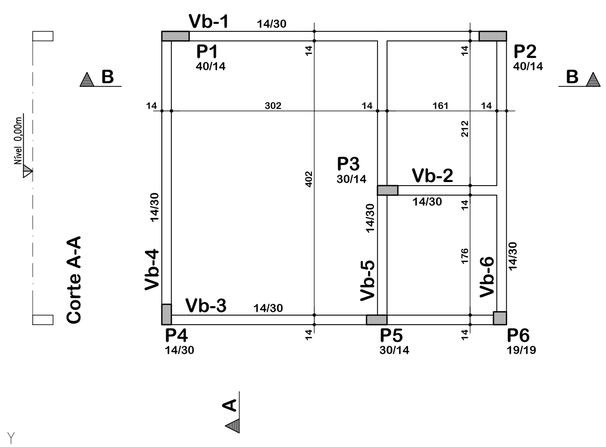

Planta de formas: Baldrame

Escala. 1:50

Vb-1

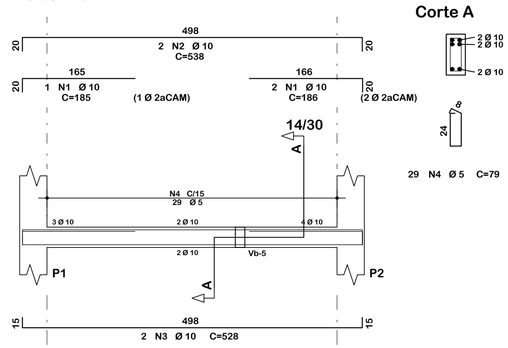

Vb-2

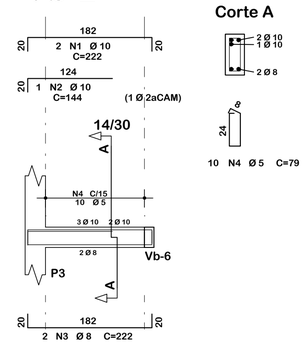

Vb-3

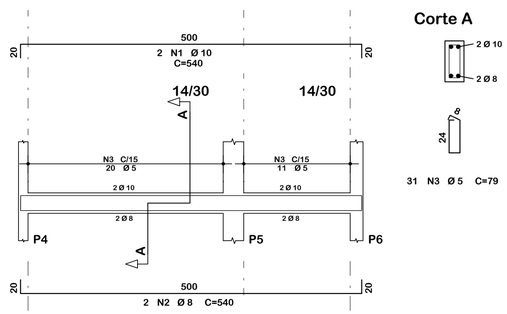

Vb-4

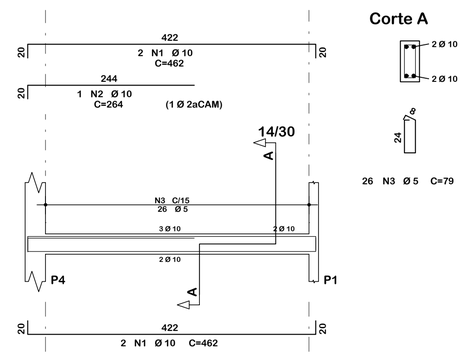

Vb-5

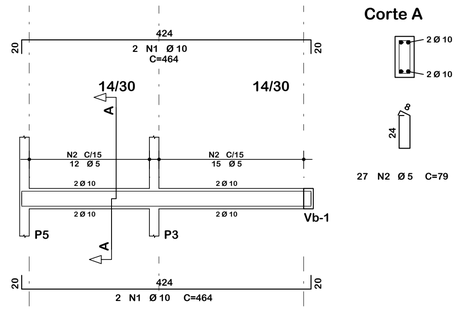

Vb-6

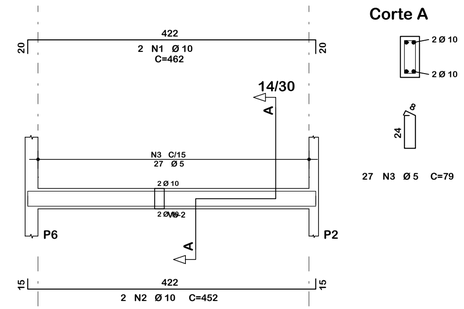

Notas Gerais

Materiais:

- Aço.....: CA50 e CA60
- Concreto Estrutura....: 25 MPa (250 kgf/cm²)
- Concreto Sapatas.....: 25 MPa (250 kgf/cm²)
- Deve ser mantido cura úmida do concreto por 7 dias
- Deve ser mantido o escoramento por no mínimo por 21 dias
- Só poderão ser executadas paredes após 28 dias da concretagem
- Deve ser utilizado espaçadores plásticos para garantir o recobrimento dos elementos
- Todas as cotas em centímetros, exceto cotas de níveis que estão em metros

Recobrimentos:

- Vigas.....: 2.5cm
- Pilares.....: 2.5cm
- Lajes.....: 2.0cm
- Sapatas.....: 5.0cm

AMERIOS

ASSOCIAÇÃO DOS MUNICÍPIOS DO ENTRE RIOS-SC

BOM JESUS DO OESTE-CAIBI-CAMPO ERÊ-CUNHA PORÃ-CUNHATAÍ-FLOR DO SERTÃO
IRACEMINHA-MARAVILHA-MODELO-PALMITOS-RIQUEZA-ROMELÂNDIA-SALTINHO
SANTA TEREZINHA DO PROGRESSO-SÃO MIGUEL DA BOA VISTA-SAUDADES-TIGRINHOS

ENDEREÇO: Av. Euclides da Cunha, 160 - Cx. P. 47 - Centro
89.874-000 - MARAVILHA - Santa Catarina
Fone/Fax: (0**49) 3664-0282- e-mail:amerios@amerios.org.br
CNPJ 00.961.206/0001-88

19-07 BOM JESUS DO OESTE-SC 1995

MUNICÍPIO DE BOM JESUS DO OESTE / SC

OBRA: PROJETO ESTRUTURAL

AMPLIAÇÃO DA ESCOLA MUNICIPAL PROFESSOR ALBANO BORRE – ANOS INICIAIS DO ENSINO FUNDAMENTAL –CASA DOS MOTORISTAS

RESPONSÁVEL TÉCNICO: RAFAEL CASSOL BASSO
ENGENHEIRO CIVIL
CREA / SC: 112.213-2

ASS. RESP. TÉCNICO: RAFAEL CASSOL BASSO:07236933902 — Assinado de forma digital por RAFAEL CASSOL BASSO:07236933902 Dados: 2021.04.22 15:40:15 -03'00'

ESPECIFICAÇÕES: PLANTA DE FORMAS: BALDRAME
DETALHAMENTO VIGAS

PROPRIETÁRIO: MUNICÍPIO DE BOM JESUS DO OESTE/SC

ASS. DO PREFEITO: AIRTON ANTONIO REINEHR

LOCAL: RUA AFONSO RAYMUNDO WALKER, 189 – CENTRO

DESENHO:	Nº DESENHO:	DATA:	ÁREA:	ESCALA:	FOLHA:
RAFAEL CASSOL BASSO	Engenharia/Projetos 2021/Bom Jesus do Oeste	MARÇO / 2021	21,71 m²	INDICADA	32/43